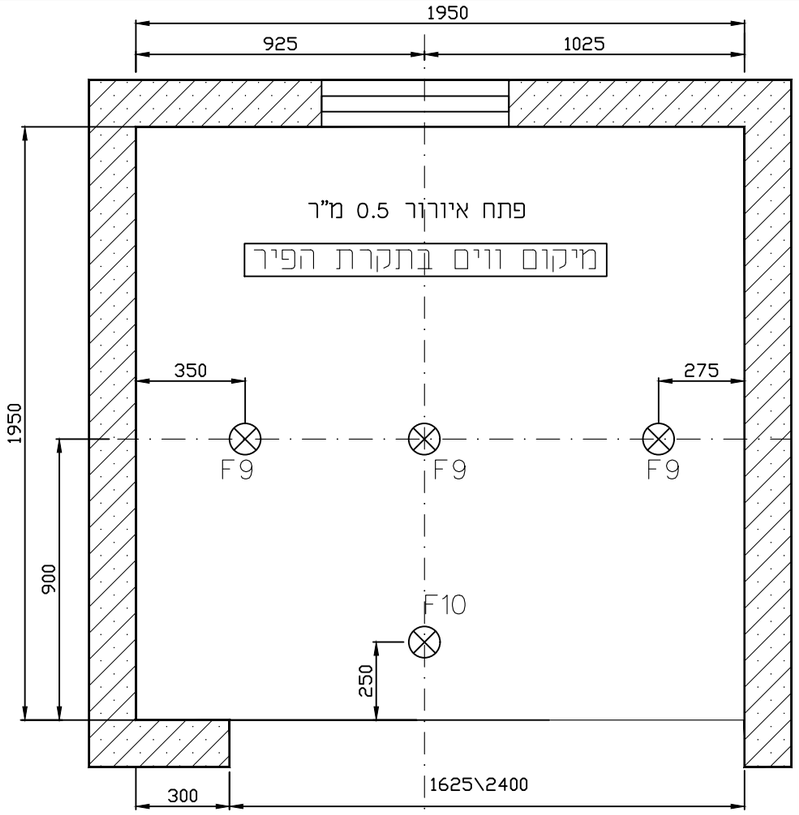

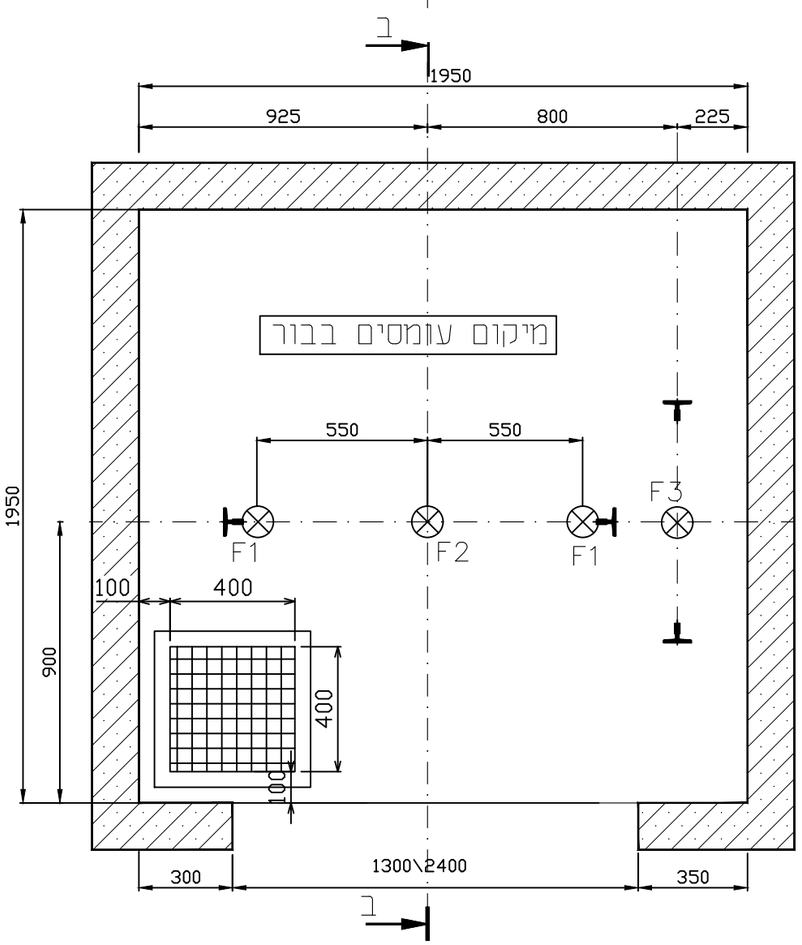

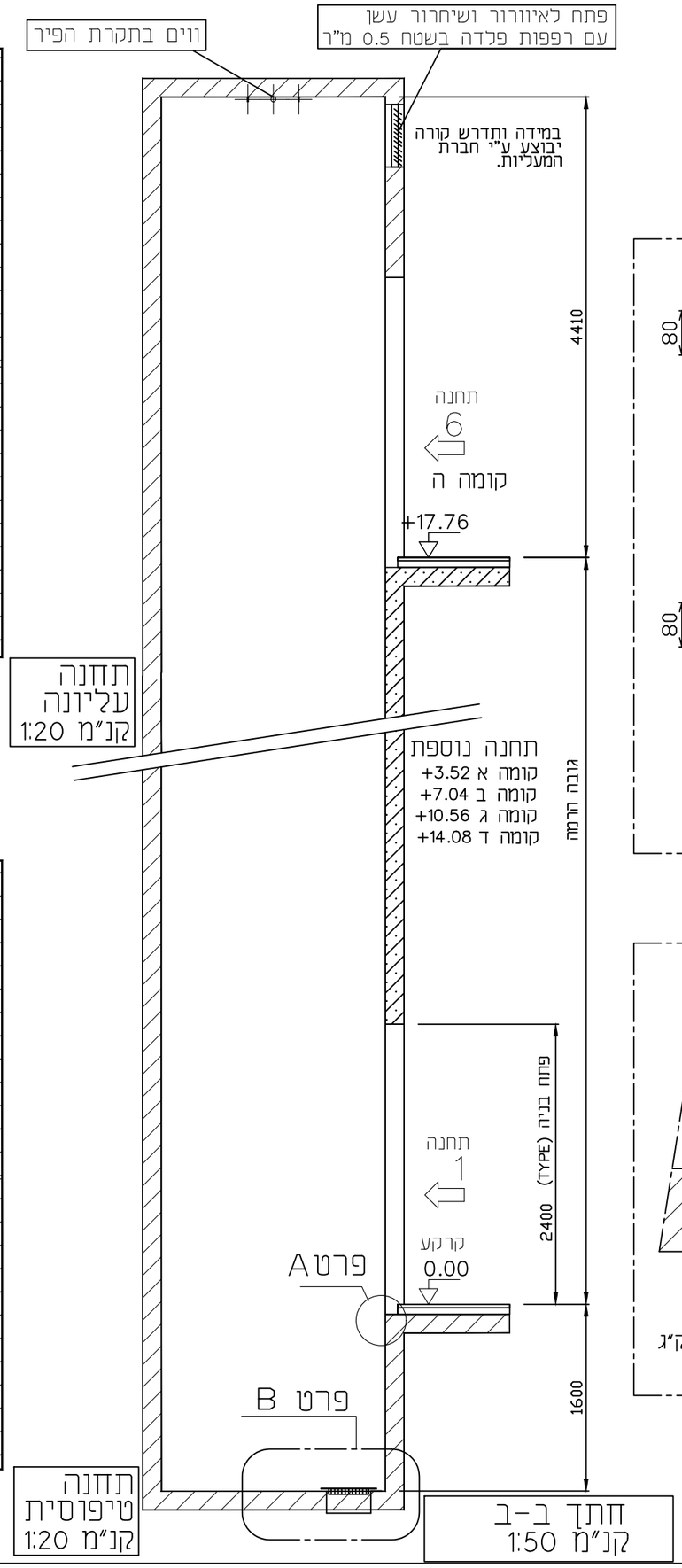

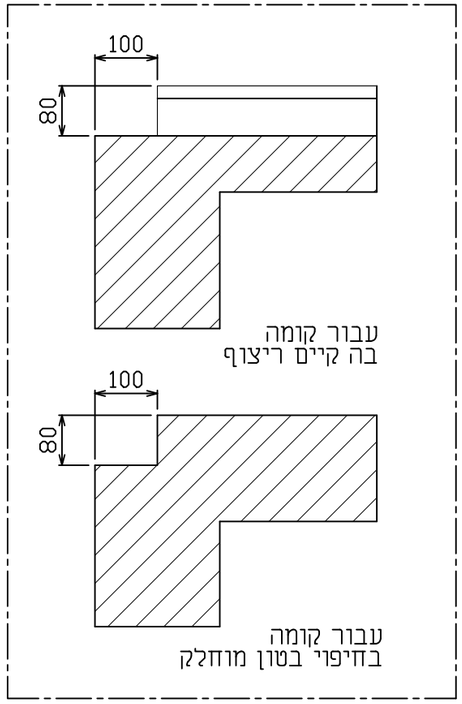

פרט A קנ"מ 1:10

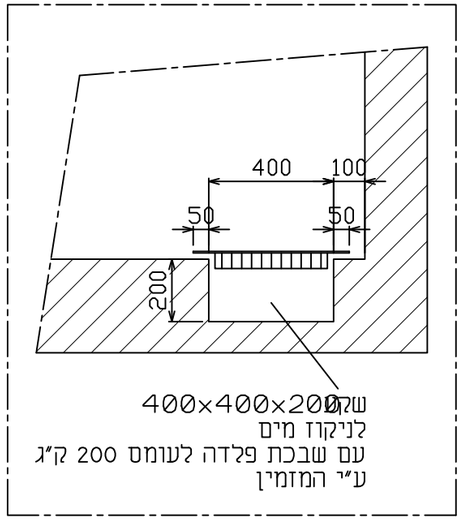

פרט B קנ"מ 1:10

תפוצה

תאריך	מהדורה	מנהל פרוייקט	אדריכל	קונסט'	יזם			

שינויים

תאריך	מהדורה	מהות השינוי	מספר

עומסים וכוחות בפיר

עומסים בפיר

F1= 4,000 ק"ג בעת פעולת התקן התפיסה
F2= 8,000 ק"ג בעת שהתא יושב על פגושות
F3= 7,000 ק"ג בעת שמשקל נגד על פגושות

הכוחות הנ"ל אינם פועלים יחד

עומסים בווים בתקרת הפיר

F9= 1,500 ק"ג
F10= 700 ק"ג

פרט וו בתקרת הפיר

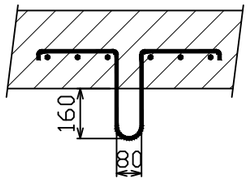

עומס	630 ק"ג
נוסעים	8
מהירות	1.0 מ\ש
חניות	6

הפרוייקט - **בית ספר מפתן - רחובות**
חברת דאטום

שחק-בלס יעוץ ותכנון הנדסי
טל' 03.6346438
טל' 03.5493115
פקס 053.7945899
רח' המורד 3 גבעתיים
E- mail: yshahak@zahav.net.il

מקצוע
מעליות

מעלית מספר:	
נושא התכנית -	תכנית וחתך, בניה
קנ.מ.	1:20/1:50
גודל גליון:	A3
תאריך:	16.07.26
שרטט:	אורנה
ביקר:	שחק
מהדורה:	0
לביצוע	למכרז ☑ לעיון
קובץ מספר -	1231372
תכנית מספר -	1231372B